Luis David López Rodriguez (1 de 1)
Arquitecto Tecnico
Fecha Firma: 07/06/2016
HASH: 464c3ecfb2d05faf1520a2cfc8bf6ea3

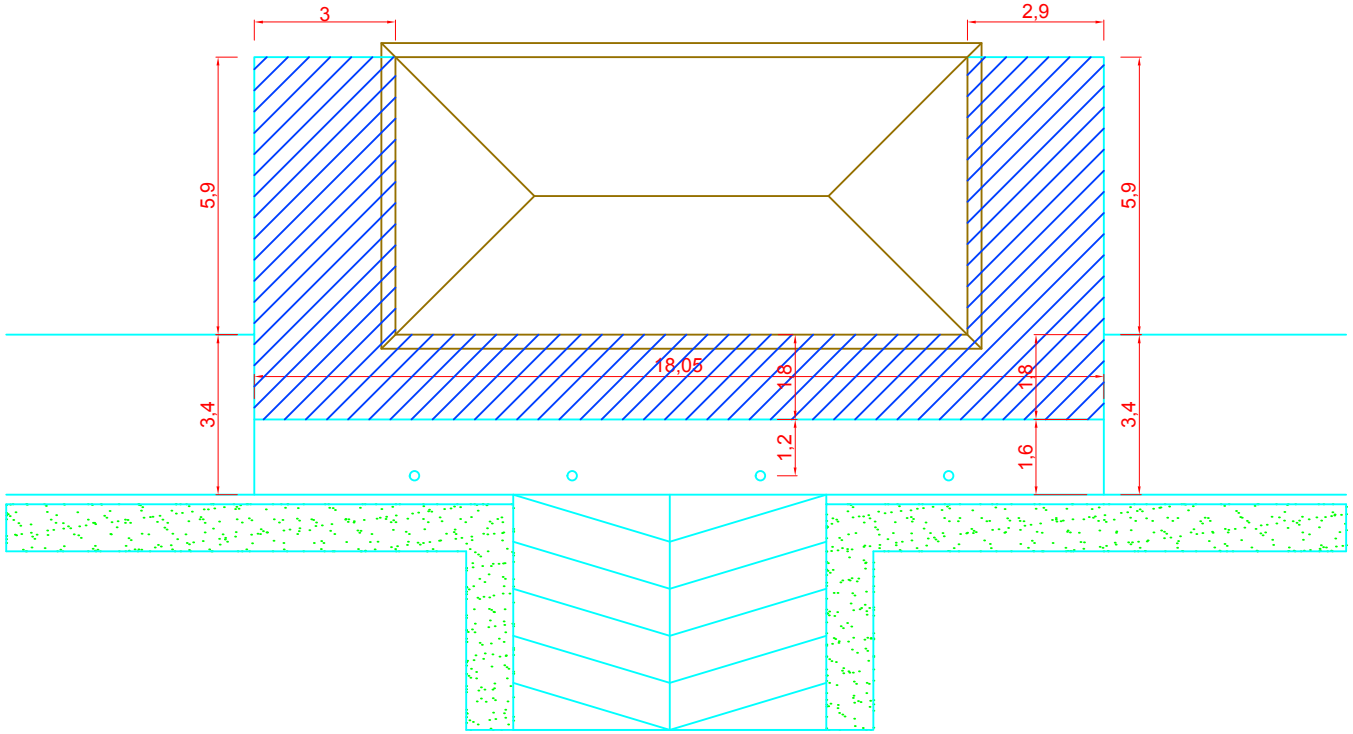

ZONA OCUPACION MESAS EN TERRAZA

OFICINA TÉCNICA MUNICIPAL ALHENDÍN	PROYECTO	FECHA ENERO 2012	Nº. EXP.
		ESCALA 1:100	OBSERVACIONES
PLANO: ZONA TERRAZA QUIOSCO P. LA ESTACION			PLANO Nº: 2